HYDRAULIK-BÜHNEN-VERLEIH

Palfinger P 260 B

Technische Daten

Arbeitshöhe	25,60 m
Plattformhöhe	23,60 m
Max. seitliche Reichweite	12,90 m
Max. Tragkraft	200 kg
Schwenkbereich	500°
Arbeitskorb (drehbar)	90/90°
Max. Erforderliche Aufbaufläche	7,00 x 3,40 m
Länge	6,68 m
Breite	2,22 m
Höhe	2,95 m
Abmessungen Arbeitskorb	1,40x0,70x1,10 m
Gesamtgewicht	3.390 kg
Max. Stützdruck	30,00 kN
Max. zulässige Windgeschwindigkeit	12,50 m/sek.
Antrieb	Diesel

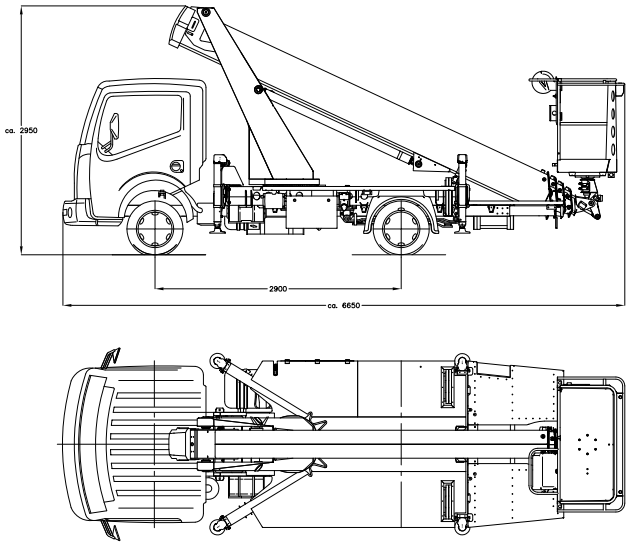

D:\Komplette Hubarbeitsbühnen\P 260 B\P 260 B.dwg

Führerscheinklasse „Euro B"

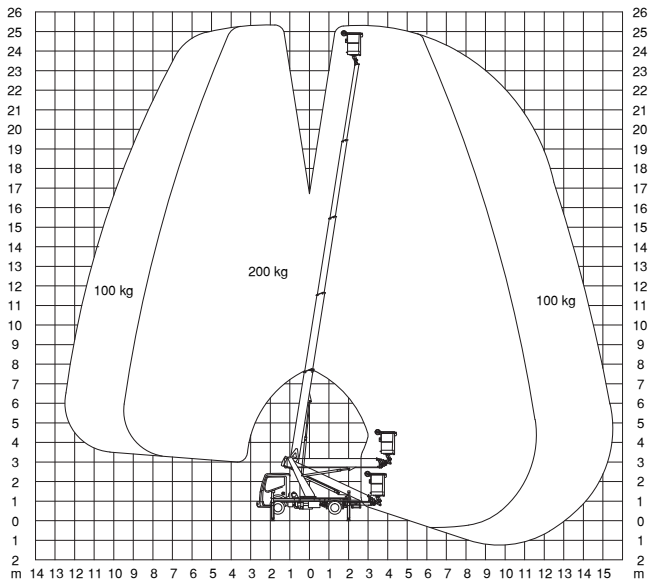

HBV GmbH
Südfelde 3-5
48480 Spelle
Telefon 0 59 77 / 9 21 51
Telefax 0 59 77 / 9 21 53
www.hbv-hydraulik.de
info@hbv-hydraulik.de